PIÈCES DE RECHANGE

RÉF	PIÈCES	DESCRIPTIONS
1	510121	Boulons du boîtier
2	510122	Rondelles
3	510123	Boîtier de la pompe
4	510124	Anneau de caoutchouc
5	510125	Diffuseur
6	510126	Manchon
7	510127	Impulseur
8	510128	Sceau mécanique
9	510129	Joint torique
10	510130	Plaque du sceau
11	510131	Moteur
12	510132	Condensateur
13	510133	Boîte de jonction
14	750957S	Interrupteur à pression
15	750748	Tube
16	510134	Raccord du tuyau
17	750769	Manomètre

RÉF	PIÈCES	DESCRIPTIONS
18	510135	Bouchon de drainage
20	510137	Bouchon d'amorçage
21	510138	Joint torique
22	510139	Venturi de puits de surface#63
23	510140	Bec#17
24	510141	Boulons
25	510142	Boîtier interne de l'éjecteur
26	510143	Joint
27	510144	Bouchon
28	510145	Boîtier de l'éjecteur
29	510146	Collier de puits de surface
33	510150	Venturi de puits profond#2
34	510151	Tube venturi du retour#32
35	510152	Tube de branchement de l'alimentation
42	506375	Tube d'amorçage en acier inoxydable
43	506377	Bouchon et rondelle d'amorçage
44	506376	Raccord de la décharge
45	600600GP	Fluomac

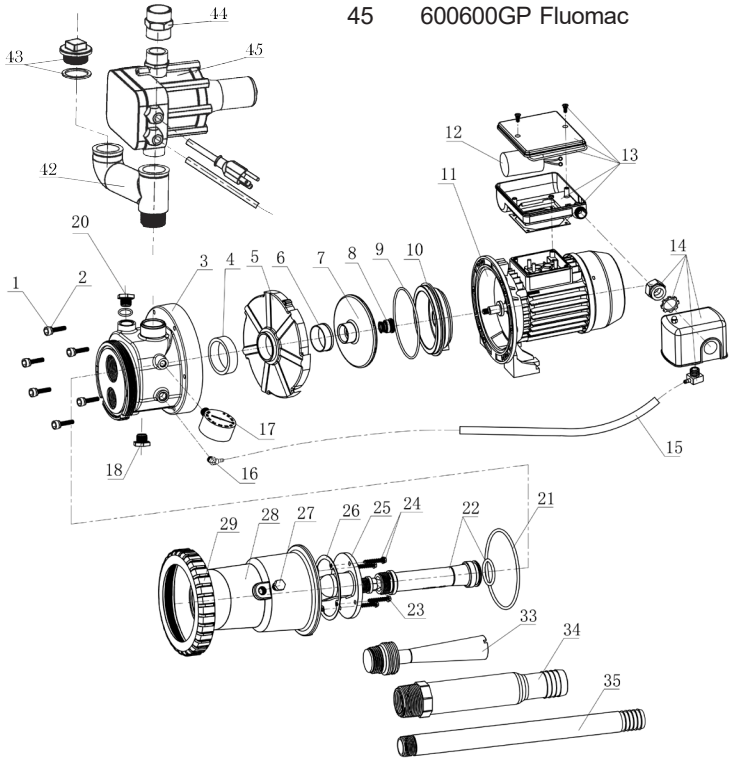

Les pièces de rechange peuvent être commandées de votre point de vente autorisé ou de POMPES BURCAM