PIÈCES DE RECHANGE

Ref	Piece	Descriptions	Ref	Piece	Descriptions
1	506391	Boîtier en fonte	22	506073W	Ventilateur du moteur
2	750769	Manomètre	23	506072GP	Couvercle arrière du moteur
3	52319	Adaptateur en laiton 1/4"NPT 1/8"B	24	506385	Rondelle ondulée à ressort
4	506052	Joint torique du bec de l'éjecteur	25	350335	Roulement ext.du moteur
5	750748	Tube de plastique	26	506070GP	Rotor/arbre
6	506389	Bec de l'éjecteur	27	506069	Clé d'arbre du rotor
7	506380	Venturi	28	350335	Roulement int. du moteur
8	506388	Joint torique du Venturi	29	750957S	Interrupteur à pression
9	506053	Joint torique du Venturi	30	506075	Pied du moteur/pompe
10	506085	Diffuseur	31	506300	Bouchon d'amorçage
11	506055	Noix en laiton de l'impulseur	32	506400	Anneau du bouchon d'amorçage
12	506381	Rondelle	33	506315	Rondelle
13	506083	Impulseur en Noryl	34	506299	Bouchon de drainage
14	506057	Arbre du sceau mécanique	35	506067GP2V	Bobinage
15	350129	Joint torique du boîtier de la pompe	36	506386	Vis de mise à terre
16	506059GP	Sceau plaque en acier inox.	37	506065	Jonction du condensateur
17	506060	Pare-sable	38	506094	Sélecteur115/230V
18	506062	Vis du couvercle du boîtier	39	506064	Capaciteur
19	506061GP	Support de la pompe	40	506014	Couvercle boîte de jonction
20	506383	Vis du couvercle de la bride	41	506384	Vis du couvercle
21	506074GP	Couvercle du ventillateur			

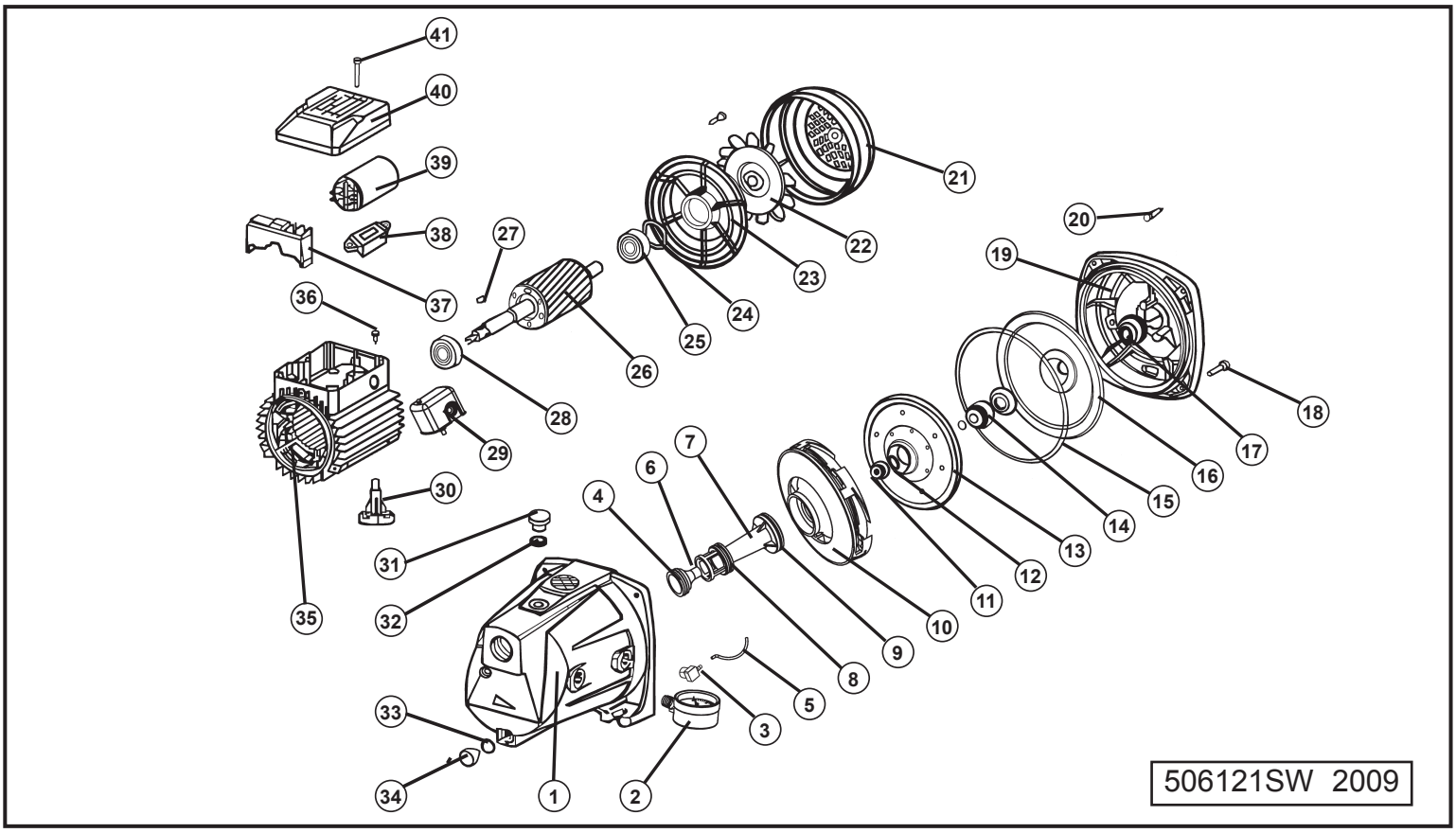

Les pièces de rechange peuvent être commandées de votre point de vente autorisé ou de
POMPES BUR-CAM