www.burcam.com

2190, boul. Dagenais Ouest
LAVAL (QUÉBEC)
CANADA
H7L 5X9

TÉL : 514.337.4415
TÉLEC. : 514.337.4029
info@burcam.com

INSTRUCTIONS D'INSTALLATION

MODÈLE 300608

version H / Z

POMPE PUISARD SUBMERSIBLE

Votre pompe a été soigneusement emballée à l'usine, pour prévenir les dommages possibles lors du transport. Toutefois, des dommages occasionnels peuvent être encourus par une mauvaise manutention. <u>Vérifiez soigneusement votre pompe</u> afin de déceler tout dommage possible qui pourrait causer un bris de la pompe. Signalez tout dommage au <u>transporteur ou à votre point de vente</u>.

S'il vous plaît, veuillez lire attentivement ces instructions. Le **défaut** de vous soumettre aux instructions et opérations **appropriées** à ce système peut **annuler** la garantie.

AVIS IMPORTANT

Cette pompe est uniquement conçue pour pomper de l'eau. Les composantes de ce produit ne sont pas conçues pour être en contact avec l'eau salée, de la saumure ou tous autres liquides, incluant des produits pétroliers. L'utilisation avec l'eau salée, de la saumure ou tous autres liquides, incluant des produits pétroliers, annulera automatiquement l'application de la garantie.

BRANCHEMENT ÉLECTRIQUE

Pour des systèmes de pompage utilisant plus d'une pompe, chacune des pompes doivent être branchées à un circuit dédié, relié à des fusibles ou disjoncteurs indépendants. Ainsi, l'alimentation électrique d'une pompe ne sera pas interrompu si le fusible de l'autre pompe brûle ou si le disjoncteur de l'autre pompe se déclenche.

© 2017 BURCAM Imprimé au Canada 310273

CONSEILS DE SÉCURITÉ :

La pompe que vous venez d'acquérir est un produit fabriqué avec les meilleurs matériaux et par une main-d'œuvre spécialisée. Veuillez suivre les instructions d'utilisation et prendre les précautions nécessaires pour votre sécurité :

A CONSULTEZ LES NORMES DE PLOMBERIE ET D'ÉLECTRICITÉ SE RAPPORTANT À VOTRE RÉGION, POUR VOUS ASSURER DES RÈGLES À RESPECTER. CES CODES SONT ÉTABLIS POUR VOTRE SÉCURITÉ. VEUILLEZ LES RESPECTER.

B NOUS RECOMMANDONS QU'UN CIRCUIT ÉLECTRIQUE SOIT INSTALLÉ DU PANNEAU DE DISTRIBUTION DE VOTRE MAISON, ET PROTÉGÉ PAR UN FUSIBLE OU UN COUPE-CIRCUIT (DISJONCTEUR). LE MOTEUR DOIT ÊTRE BRANCHÉ SÉCURITAIREMENT DANS UNE PRISE 'GFCI' ADÉQUATE. CONSULTEZ UN ÉLECTRICIEN LICENCIÉ.

C LE TERMINAL DE LA MISE À TERRE DE VOTRE PRISE DE COURANT NE DOIT JAMAIS ÊTRE ENLEVÉ. IL EST FOURNI ET CONÇU POUR VOTRE SÉCURITÉ.

D LORS D'AJUSTEMENT SUR DES APPAREILS ÉLECTRIQUES, TOUJOURS S'ASSURER QUE LE COURANT EST DÉBRANCHÉ. NE PAS SEULEMENT ENLEVER LE FUSIBLE OU METTRE LE DISJONCTEUR HORS TENSION. IL FAUT DÉBRANCHER LE CÂBLE D'ALIMENTATION DE LA PRISE.

VÉRIFICATION MENSUELLE OBLIGATOIRE :

1. Inspectez la pompe et le puisard pour déceler toutes conditions nécessitant un nettoyage, une correction, un ajustement ou une réparation.
2. Nettoyez le puisard et ses environs de tous papiers, feuilles ou autres débris qui pourraient obstruer le point de succion de la pompe. Enlevez tout ce qui pourrait flotter dans l'entourage du point de succion.
3. Assurez-vous que la pompe est sécurisée et en position verticale pour un fonctionnement adéquat.
4. Assurez-vous que tout matériel ou structure combustible est suffisamment éloigné de la pompe. Tout matériel entreposé doit être tenu à l'écart de la pompe. Les structures de placards ou d'armoires ne doivent pas être à proximité de la pompe. Les tablettes ne doivent pas être au-dessus de la pompe.
5. Essayez la prise 'GFCI' en pressant le bouton de test. Ceci confirmera que la prise est sous tension et déclenche correctement pour protéger d'une fuite à la terre. Soyez certain de remettre en fonction la prise 'GFCI' en appuyant sur le bouton de réinitialisation (reset).
6. Soulevez la flotte pour confirmer que la pompe démarrera lorsque requis. (Le point 8 ci-bas servira à confirmer le démarrage d'une pompe submersible munie d'une flotte intégrée).
7. Versez la quantité nécessaire de sceau(x) d'eau dans le puisard pour vérifier que tout clapet de retenue installé évacue le débit d'effluent.
8. Vérifiez visuellement que la tuyauterie peut évacuer l'effluent sécuritairement hors de la résidence.

MATÉRIEL REQUIS POUR POMPE PUISARD

- **Longueur désirée de tuyau 1½" ou 1¼" ABS/DWV, pour relier la décharge de la pompe au tuyau de drain existant.**
- **1 clapet de retenue de 1¼" (350353) ou 1½" (350363).**
- **Adaptateur requis pour relier le clapet de retenue au tuyau de décharge.**
- **Fosse ou bassin**
- **Collier de serrage en acier inoxydable 1¼"- 1½" (750886), si requis.**
- **Ciment ABS.**

Outillage

Tournevis, scie à métal pour couper les tuyaux, couteau pour affiner les coupes, lime arrondie pour adoucir les coupes, clé à tuyau, clé à mollette.

APPLICATION

- **Cette pompe de puisard submersible est conçue pour une installation permanente.**
- **Pour usage résidentiel au chalet et à la ferme.**

CARACTÉRISTIQUES

- **Sceau mécanique en acier inoxydable.**
- **Protection thermique et de surcharge.**
- **Câbles avec mise à terre, à branchements successifs**
- **115V AC, 60Hz.**
  1/3 CV, 7.0 A, (14.0 A au démarrage)

CAPACITÉS

	LPH		US GPH
1,5m	11525	5’	3050
3,0m	7675	10’	2025
4,5m	3475	15’	925
5,5m	900	18’	235

PERTE DUE À LA FRICTION NON INCLUSE.

ÉTAPES D’INSTALLATION

NOTE IMPORTANTE Veuillez prendre note qu’avant de procéder à l’installation de ce produit, vous devez respecter les instructions d’installation du manufacturier. Le défaut de vous y conformer pourrait annuler votre garantie.

Les points suivants sont les exigences minimales pour protéger votre résidence contre les inondations. C’est un petit investissement mais il est de votre responsabilité de protéger votre maison, votre famille et vos objets de valeur. Le défaut de vous conformer aux exigences suivantes pourrait aussi annuler votre garantie.

- Vous **devez** installer deux (2) pompes dans votre puisard. La première agira comme pompe primaire et la seconde servira d’unité de secours.
- Le système d’alarme Burcam model 450454 **doit aussi être** installé pour vous signaler toutes défaillances.
- Comme les pompes de puisard fonctionnent à l’électricité, pour prévenir une inondation, une pompe d’urgence à batterie Burcam modèle 300403 **doit être** installée pour évacuer l’eau.

La sélection de pompe et l’installation adéquate et conforme sont obligatoires pour respecter les règles et codes locaux. Vous devez vous y conformer.

ÉTAPE 1

Nous recommandons que votre pompe soit installée dans un endroit propre, où il y a un espace suffisant pour effectuer toute réparation ultérieure. Une protection contre le gel et une bonne ventilation doivent être prises en considération pour optimiser la durée de vie de la pompe. **Ne pas utiliser pour pomper des produits pétroliers. Cette pompe est uniquement conçue pour pomper de l’eau**.

La perte due à la friction dans le tuyau de décharge doit être prise en considération lorsque la longueur horizontale dépasse 50 pieds. Dans ce cas, le tuyau devrait passer de 1 1/2” à 2”. Ceci réduira la perte de friction et permettra à la pompe de donner une performance maximale.

Chaque coude ou adaptateur provoque aussi une perte due à la friction. Chacun doit être évalué comme ajoutant 1 pied de tête.

L’interrupteur à flotte de votre pompe a été préréglé en usine et ne requiert aucun ajustement.

La pompe ne doit jamais fonctionner à sec. Le sceau pourrait être endommagé. Emplir la fosse ou le bassin avec de l’eau avant de brancher la pompe.

ÉTAPE 2

Assumant que vous avez une fosse dans votre sous-sol... Votre fosse doit être construite de béton, briques, tuiles ou bassin de plastique et/ou de fibre de verre. La dimension minimale de la fosse doit être de 18” de diamètre par 25” de profondeur. Lorsque la fosse est conforme, passez à l’étape suivante.

APPLICATION DE POMPE PUISARD

(VOIR LE DIAGRAMME À LA PAGE 5)

ÉTAPE 3 Maintenant, vous avez la possibilité d'utiliser un tuyau de décharge de 1 1/2" ou de 1 1/4". Nous recommandons une décharge de 1 1/2" ABS / DWV. Installez un clapet de retenue (350362 en ligne 1 1/2" ou 350353 1 1/4" MNPT d'entrée et 1 1/4" ou 1 1/2" de sortie ou 350363 1 1/2'' MNPT d'entrée et 1 1/2'' ou 2'' de sortie) à la décharge et fixez le tout avec un collier de serrage d'acier inoxydable ou un union collé pour tuyau ABS / DWV. Le clapet de retenue vous permettra un accès facile lors d'une maintenance future.

ÉTAPE 4 Positionnez la pompe submersible au centre de la fosse ou du bassin et assurez-vous que l'espace requis au mouvement de la flotte mécanique est libre de tout obstacle (tuyau, mur du bassin, câble d'alimentation). La longueur du câble de la flotte est réglée en usine et ne devrait pas nécessiter d'ajustement.

ÉTAPE 5 Installez la ligne de décharge du clapet de retenue au point de décharge ou de drainage. Pour une installation de plus de 50 pieds de tuyau horizontal, utilisez un tuyau de 2" pour réduire la perte due à la friction.

ÉTAPE 6 L'interrupteur mécanique fourni avec votre pompe est équipé d'un branchement mâle en série. Insérez le câble d'alimentation de la pompe au dos de celui de l'interrupteur et branchez le tout dans une prise. Nous recommandons qu'un électricien licencié effectu les câblages électriques requis. Le moteur doit être constamment mis à terre tel que requis selon les normes d'électricité de votre région. Ne pas utiliser de câble d'extension pour brancher la pompe. Du panneau de distribution électrique à la prise, nous recommandons un calibre minimal de 14. Utilisez du ruban gommé ou des attaches pour câbles et fixez les câbles électriques au tuyau de décharge.

ÉTAPE 7 Emplissez la fosse ou le bassin avec de l'eau et vérifiez le fonctionnement de la pompe. Le moteur devrait démarrer lorsque le niveau de l'eau atteint environ 3" au-dessus de la pompe. Faire fonctionner la pompe pendant quelques cycles pour vous assurer que l'opération est satisfaisante. Sinon, recherchez la cause probable dans le guide de résolution des problèmes de ce manuel.

ÉTAPE 8 Révisez votre installation avec le diagramme typique. Vérifiez tous les joints afin de déceler les fuites.

MAINTENANCE

Débranchez l'alimentation de l'interrupteur et du moteur. Retirez la pompe du bassin. Enlevez les accumulations de débris et de saleté de la pompe et de l'interrupteur. Bien s'assurer que l'interrupteur est libre d'opérer après le nettoyage. Si du goudron ou de la peinture se sont accumulés dans le bassin, utilisez du kérosène pour enlever les résidus de l'interrupteur ou de la pompe. **Ne pas utiliser de solvant à peinture**. Bien s'assurer que l'impulseur tourne librement après le nettoyage.

Vérifiez et nettoyez tout débris qui pourraient bloquer la succion, la décharge de la pompe, le clapet de retenue ou le tuyau de décharge. Replacez la pompe dans le bassin et rebranchez la tuyauterie.

APPLICATION DE POMPE PUISARD

ÉTAPE 3
Faire votre choix de dimension de tuyau et de clapet de retenue

ÉTAPE 2
Bassin de 18” de diamètre X 25” de profondeur

ÉTAPE 7
Emplir le bassin et vérifier le fonctionnement

ÉTAPE 8
Réviser et vérifier les joints

ÉTAPE 6
Brancher les câbles d’alimentation de la flotte et de la pompe

ÉTAPE 5
Installer le tuyau de décharge

ÉTAPE 4
Positionner la pompe au centre du bassin

PIÈCES DE RECHANGE

RÉF.	PIÈCE	DESCRIPTION
1	310264	Boîtier de la pompe
2	310265	Impulseur
3	350277	Adaptateur de réduction
4	310266	Sceau d’huile
5	310267	Anneau en «O»
6	310268	Vis
7	310269	Câble d’alimentation et adaptateur du câble
8	310270	Poignée
9	450453A	Interrupteur mécanique
10	310271	Assemblage moteur

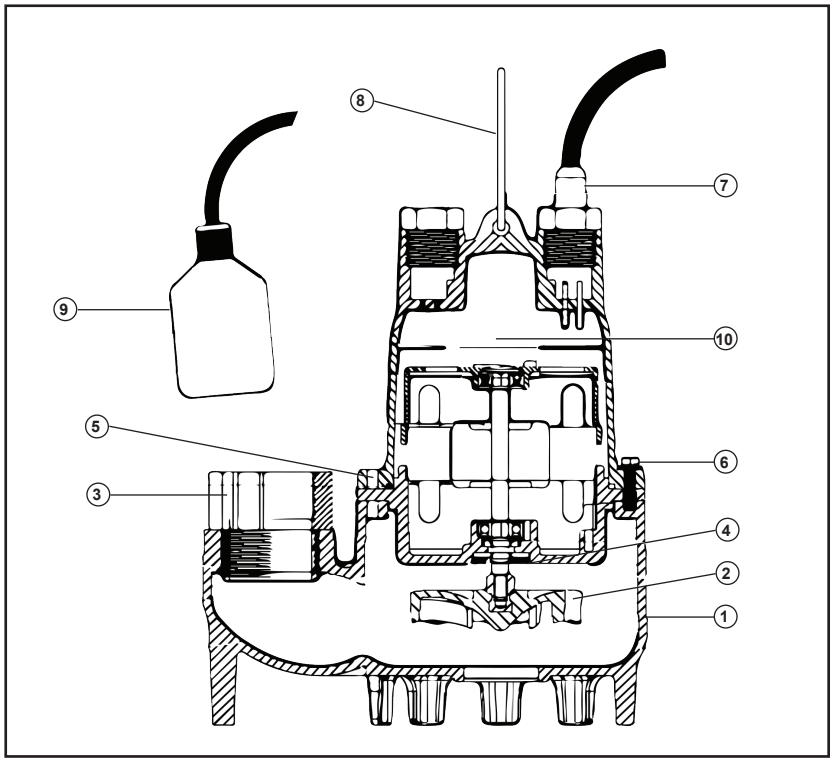

Les pièces de rechange peuvent être commandées de votre point de vente autorisé ou de POMPES BUR-CAM

GUIDE DE RÉSOLUTION DES PROBLÈMES

LORS D'AJUSTEMENT SUR DES APPAREILS ÉLECTRIQUES, TOUJOURS S'ASSURER QUE LE COURANT EST DÉBRANCHÉ. NE PAS SEULEMENT ENLEVER LE FUSIBLE OU METTRE LE DISJONCTEUR HORS TENSION. IL FAUT DÉBRANCHER LE CÂBLE D'ALIMENTATION DE LA PRISE.

PROBLÈME	CAUSE POSSIBLE	ACTION
Le moteur ne fonctionne pas.	Commutateur hors circuit	Remettre en circuit
	Fusible brulé	Remplacer
	Disjoncteur déclenché	Enclencher
	Alimentation débranchée	Rebrancher
	Branchement corrodé	Nettoyer
	Niveau d'eau trop bas	Ajouter de l'eau et vérifier
	Surcharge thermique	Laisser le moteur refroidir
	Interrupteur défectueux	Remplacer
	Moteur défectueux	Remplacer/réparer
	Flotte bloquée	Vérifier le mouvement
Le débit n'est pas à pleine capacité.	Impulseur bloqué	Nettoyer
	Clapet de retenue bloqué	Nettoyer/remplacer
	Succion bloquée	Vérifier les débris et nettoyer
	Fuite dans la ligne de décharge	Réparer
	Tuyau bloqué	Vérifier les débris ou la formation de glace
	Impulseur usé	Reparer/remplacer
	Moteur défectueux	Remplacer
La pompe ne s'arrête pas.	Interrupteur défectueux	Remplacer
	Obstruction au mouvement de la flotte	Vérifier le mouvement
	Succion bloquée	Vérifier les débris et nettoyer

AU CONSOMMATEUR

Si vous rencontrez des problèmes avec ce produit, avant d'appeler le magasin où vous en avez fait l'acquisition, s'il-vous-plaît, contactez notre service à la clientèle au 514 337-4415. Ils se feront un plaisir de vous aider avec toutes les questions que vous auriez concernant l'installation.